Ficha de producto / *Datasheet* ›› CRLSH

Características generales / *Main features*

COMPATIBILIDAD / *COMPATIBILITY*

Gama CR / CR range

ACABADO / *COLOR RANGE*

/6 - Negro/*6 – Black*
/3- Rojo /*3 – Red*
/2 - Blanco/*2 – White*

COMPOSICIÓN / *COMPONENTS*

Cable RZ1-K 3x1.5mm-3X2.5mm-3x4mm /*Cable RZ1-K 3x1.5mm-3X2.5mm-3x4mm*
Clavija Schuko /*Plug*
Conector hembra CR/ CR*Female*
*Cumple normativa CPR clase Cca-s1b,d1,a1 / **CPR approval class Cca-s1b,d1,a1*

mmconecta Camino de Torrejón, 14 · 28864 Ajalvir - Madrid / T +34 91 887 40 87 - F +34 91 884 35 80 / info@mmconecta.com

Ficha de producto/*Datasheet* ››

CRLSH

Características técnicas/*technical features*

NORMATIVAS/ *APPROVALS*

EN61984
Marcado CE / *CE marking*
IP20
1000V

MATERIA PRIMA/ *RAW MATERIALS*

Poliamida libre de halógenos/ *Halogen Free Polyamide*

MEDIDAS / *SIZE (mm)*

	Alto/ *Height*	Largo/ *Lenthg*	Ancho/ *Width*
CRLSH	*58*	*X*	*28*

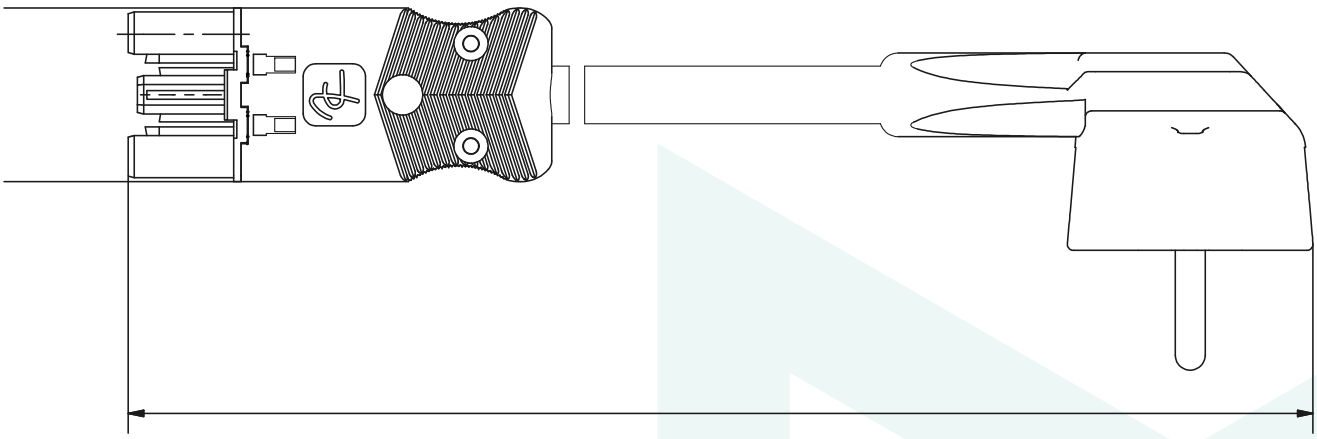

mmconecta

Camino de Torrejón, 14 · 28864 Ajalvir - Madrid
T +34 91 887 40 87 - F +34 91 884 35 80
info@mmconecta.com